VIMAR
EQUIPOS

CITRUS

ATOMIZADOR ARRASTRADO PARA CÍTRICOS

www.vimarequipos.com

CE

CITRUS

ATOMIZADOR ARRASTRADO PARA CÍTRICOS

EQUIPAMIENTO DE SERIE

- Chasis de tubo estructura relaminado en frío
- Lanza de tiro telescópica
- Estribo par un fácil acceso a la boca de llenado del depósito
- Pie de rueda jockey
- Depósito principal de polietileno de alta calidad y espesor uniforme con indicador de nivel (3000 L y 4000 L con tabique rompeolas)
- Depósito lavamanos y depósito lavacircuitos en polietileno o poliéster
- Sistema de filtrado múltiple
- Agitador hidráulico
- Bomba de pistones de alta presión con eje reductor
- Mando eléctrico ON-OFF
- Transmisión interior categoría 4 SAE G7
- Transmisión exterior y al tractor homocinética categoría 4 SAE G7

Atomizador arrastrado con doble fila de boquillas y triple canalizador de aire, para cultivos con importante densidad de copa, cómo el cítrico.

- Requerimiento de potencia desde 55 CV
- Ancho disponible desde 1320 hasta 1790 mm
- Capacidad depósito: 1000,1500, 2000 y 3000 Litros

MODELO	PESO	LARGO	ANCHO	ALTO
1000	450 Kg	1320 mm	2720 mm	1450 mm
1500	550 Kg	1470 mm	2830 mm	1500 mm
2000	600 Kg	1570 mm	3120 mm	1570 mm
3000	900 Kg	1790 mm	3520 mm	1750 mm

MODELO	CAPACIDAD DEPOSITOS PRINCIPAL	CAPACIDAD DEPOSITOS LAVAMANOS	CAPACIDAD DEPOSITOS LAVACIRCUITOS	EJE	ATAQUE	NEUMATICO
1000	1000 L	15 L	100 L	45x1100	94-5T	10.0/80-12”
1500	1500 L	15 L	150 L	50x1200	161-6T	10.0/75-15.3”
2000	2000 L	15 L	200 L	50x1300	161-6T	10.0/75-15.3”
3000	3000 L	15L	300 L	70x1500	161-6T	13/65-18”

VIMAR

Polígono Industrial Escodinas, 3 · 44621 Mazaleón - TERUEL - ESPAÑA · +34 978 89 88 11

www.vimarequipos.com

CE

CITRUS

ATOMIZADOR ARRASTRADO PARA CÍTRICOS

Tapas laterales desmontables para permitir un fácil acceso al interior del equipo para el engrase, cambio de aceite, etc.

Triple canal de aire y doble línea de portaboquillas.

Nuevo diseño de aspas curvadas regulables más silenciosas, que proporcionan un mayor caudal con una menor absorción de potencia.

- 01 PIE DE RUEDA
- 02 BOMBA CON REDUCTORA Y EJE PASANTE
- 03 DEPÓSITO LIMPIACIRCUITOS DE POLIETILENO
- 04 DEPÓSITO LAVAMANOS DE POLIETILENO
- 05 DEPÓSITO PRINCIPAL DE POLIETILENO
- 06 TAPAS LATERALES DESMONTABLES
- 07 TRIPLE CANALIZADOR DE AIRE
- 08 PORTABOQUILLAS DOBLE CON BOQUILLAS DE CERÁMICA Y TURBULENCIA
- 09 ASPAS REGULABLES DE DISEÑO CURVO
- 10 NÚCLEO HÉLICE DE DURALUMINIO
- 11 EMBRAGUE DE ALUMINIO DE ZAPATAS CON FERODOS
- 12 CAJA MULTIPLICADORA DE DOS VELOCIDADES Y PUNTO MUERTO
- 13 ESTRIBO
- 14 RUEDAS 10.0/75-15.3”
- 15 CHASIS COMBINADO DE TUBO ESTRUCTURAL Y CHAPA PLEGADA
- 16 MANDO ELÉCTRICO
- 17 INDICADOR DE NIVEL

CE

CITRUS

ATOMIZADOR ARRASTRADO PARA CÍTRICOS

GRUPO DE AIRE CITRUS

- Tobera de polietileno
- Contrahélice de acero con 18 aspas que garantizan la distribución homogénea a ambos lados del volumen de aire
- Sistema de tres canales de salida de aire que incrementa la producción, evitando que el aire rápido producido en la parte superior de la hélice colisione con el lento que se genera en la parte central
- Multiplicador con dos velocidades y punto muerto
- Hélice con núcleo de duralminio con camisa de acero que evita el desgaste debido a la fricción con el embrague
- Ocho aspas regulables de diseño curvo que reducen la absorción de potencia, disminuyen el nivel de ruido y el consumo de combustible
- Embrague de ferodos de aluminio que permite un arranque y parada suave y progresivo
- Tuberías de alimentación de acero inoxidable
- Portaboquillas dobles antigota con boquillas de turbulencia y cerámica
- Doble fila de portaboquillas para un reparto más homogéneo del producto

VENTILADOR	HP RPM 540	ALCANCE LAT.	ALCANCE VERT.
820 Ø mm	27	5 m	4 m
820 Ø mm	38	7 m	6 m
920 Ø mm	40	7 m	6 m
920 Ø mm	51	9 m	8 m

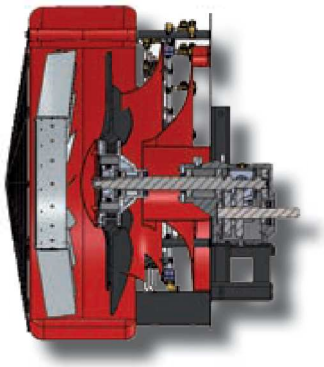

VENTILADOR	Nº DE PALAS	VELOCIDAD	Nº PORTABOQUILLAS	EMBRAGUE
820 Ø mm	8	1	22	SI
820 Ø mm	8	2	22	SI
920 Ø mm	8	1	40	SI
920 Ø mm	8	2	51	SI

VIMAR

Polígono Industrial Escodinas, 3 · 44621 Mazaleón - TERUEL - ESPAÑA · +34 978 89 88 11
www.vimarequipos.com

CE

CITRUS ATOMIZADOR ARRASTRADO PARA CÍTRICOS

Bomba super reductora ML-A1
(Equipamiento de serie)

Bomba super directa ML-A

Bomba especial directa ML-D

Mando electrónico ON-OFF
Mando con un pulsador doble de presión para aumentarla o disminuirla (opcional) y con dos interruptores para activar o desactivar las electroválvulas derecha e izquierda

Mando Trónic Volumétrico
Capaz de aplicar los L/Ha requeridos para cada tratamiento en función de la velocidad de avance
Pantalla a color TFT de 3.2" que permite visualizar todas la funciones al mismo tiempo.
Identificación de fallos eléctricos mediante alarmas en pantalla
Agenda que nos permite trabajar con 50 campos diferentes y 15 tratamientos diferentes.

Mando Sistromátic
Incorpora sensores de ultrasonidos para la detención de los árboles. Contadores de plantas y L/árbol en tiempo real.
Control de retardos de entrada y salida.
Pantalla a color TFT de 3.2 con teclado retroiluminado.
Identificación de fallos eléctricos mediante alarmas en pantalla.

www.vimarequipos.com

CE

CITRUS

ATOMIZADOR ARRASTRADO PARA CÍTRICOS

EQUIPAMIENTO OPCIONAL

Lanza articulada al enganche del tractor

Ruedas 340/55-16”

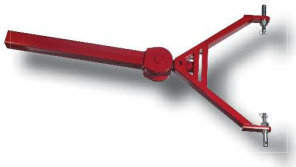

Lanza articulada a los brazos del tractor

Instalación de luces

Faldón antihojas

Rejillas antihojas

Cajón trasero

Kit válvula electrónica de regulación de presión

Frenos hidráulicos

Caudalímetro

VIMAR

Polígono Industrial Escodinas, 3 · 44621 Mazaleón - TERUEL - ESPAÑA · +34 978 89 88 11

www.vimarequipos.com

CE